10-2023

DOT IN LINE
64056 - 2 _ _ _

B LIGHT
DESIGNED TO PERFECTION

4W | 7W

IP40 | IP65

30 mm 1.2" | 4W 0.07 kg 0.15 lbs | 7W 0.1 kg 0.22 lbs

IMPORTANTE - IMPORTANT

CONSERVA LE ISTRUZIONI
Leggere attentamente le istruzioni prima del montaggio e dell'utilizzo dell'apparecchio e custodirle per riferimenti futuri.

KEEP THE INSTRUCTIONS
Read the instructions carefully before the mounting or use of the luminaire and keep them for future reference.

INSTALLAZIONE
L'installazione dell'apparecchio deve essere eseguita seguendo le istruzioni, da parte di personale qualificato.

INSTALLATION
Installation has to be done by following the instructions, and carried out only by qualified personnel.

SOSTANZE CHIMICHE
Evitare il contatto dell'apparecchio con sostanze chimiche aggressive (es. fertilizzanti, diserbanti, calce, ecc).

AGGRESSIVE AGENTS
Avoid contact between the luminaire and aggressive chemical substances (e.g. fertilizer, weed-killer, lime).

UMIDITA'
Non installare il prodotto in caso di pioggia, nebbia o forte umidità ambientale.

HUMIDITY
Never install the fixture in case of rain, fog or high evironmental humidity.

PULIZIA
La pulizia va eseguita con comuni detergenti a pH neutro privi di alcol e non abrasivi. Non utilizzare idropulitrici.

CLEANING
Cleaning must be done with neutral pH cleaners, non-abrasive and alcohol free. Do not use high pressure water cleaners.

1. ATTENZIONE - WARNING

Gli apparecchi devono essere collegati ad alimentazione spenta e tutti i cablaggi e le connessioni devono essere controllate prima che l'alimentazione venga ripristinata.

Luminaires should be wired with power off and all wiring and connections should be complete and checked before power is switched on.

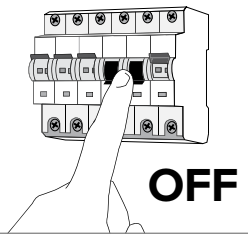

2. LEGGERE PRIMA DELL'INSTALLAZIONE - READ BEFORE INSTALLATION

Attenzione:
- La rimozione di qualsiasi etichetta presente sul cavo del prodotto comporterà l'annullamento della garanzia.
- I cavi dovrebbero essere uniti con morsetti componibili.
- I cavi di comando devono essere di tipo schermato e non fissati in prossimità di cavi di alimentazione ad alta tensione o di altre sorgenti di interferenza elettromagnetica.
- **Gli apparecchi B LIGHT devono essere utilizzati esclusivamente con alimentatori forniti da B LIGHT.**

Warning:
- Do not remove any supplied product cable labels, since warranty is void if labels are removed.
- Cables should be joined with terminal blocks.
- Control cables should be of a suitable shielded type and not fixed in proximity to high voltage power cables or other sources of electromagnetic interference.
- **B LIGHT luminaires must only be used with B LIGHT power supplies.**

B LIGHT non riconosce valide le condizioni di garanzia e declina ogni responsabilità per danni, qualora l'installazione non venga effettuata nel rispetto del seguente manuale.
B LIGHT will not consider valid the warranty conditions and will decline any responsibility for damage when the installation is not carried out according to this installation manual.

3. INSTALLAZIONE - INSTALLATION

1 Fresare il pannello del soffitto per poter inserire il prodotto.
Mill the ceiling panel in order to insert the product.

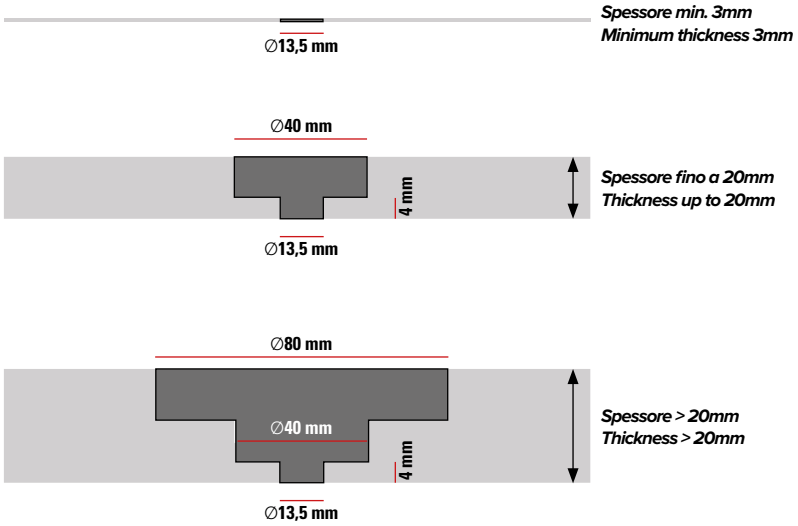

Ceiling panel must be milled before luminaire installation

> MARBLE OR STONE
> METAL
> WOOD
> ACOUSTIC PANEL

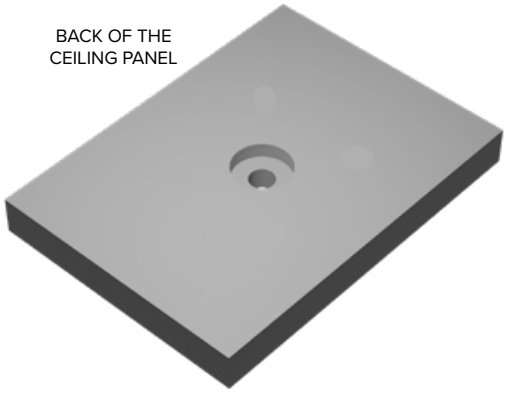

2 Inserire il prodotto all'interno del pannello dalla parte posteriore.
Insert the product inside the panel from the rear of the panel.

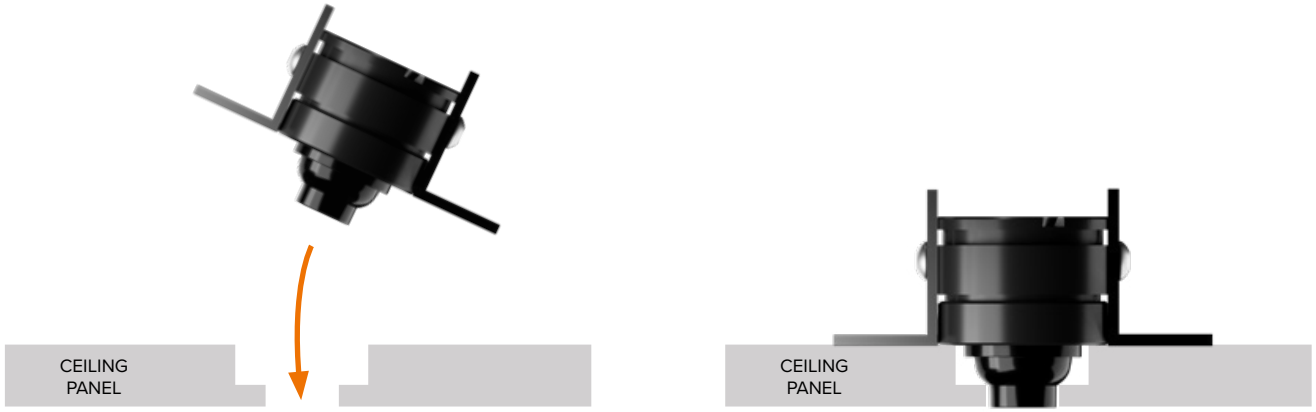

3 Regolare l'altezza del prodotto tramite le staffe laterali.
Adjust the product height through the lateral brackets.

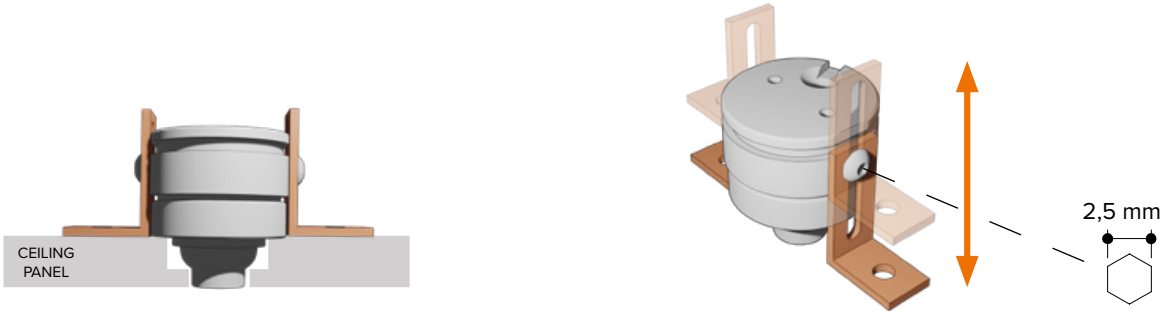

B LIGHT non riconosce valide le condizioni di garanzia e declina ogni responsabilità per danni, qualora l'installazione non venga effettuata nel rispetto del seguente manuale.
B LIGHT will not consider valid the warranty conditions and will decline any responsibility for damage when the installation is not carried out according to this installation manual.

4 Fissare l'apparecchio al pannello mediante le viti.
Secure the unit to the panel with the screws.

4. POSIZIONAMENTO - POSITIONING

Interasse minimo: 60 mm
Minimum spacing between luminaires: 60 mm

FRONT

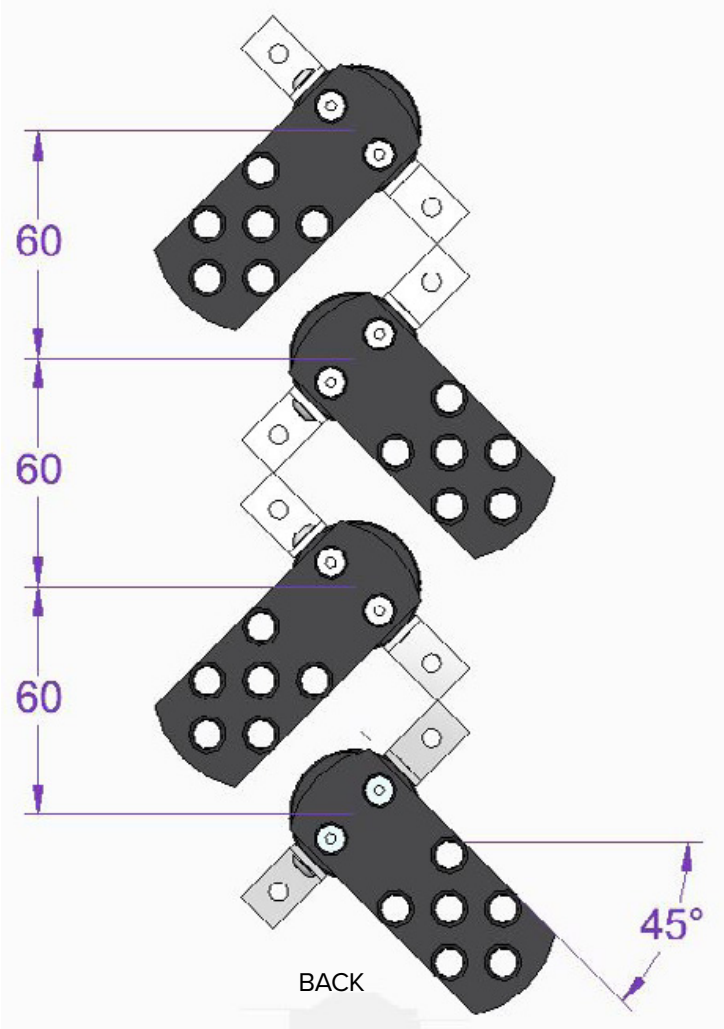

BACK

B LIGHT non riconosce valide le condizioni di garanzia e declina ogni responsabilità per danni, qualora l'installazione non venga effettuata nel rispetto del seguente manuale.
B LIGHT will not consider valid the warranty conditions and will decline any responsibility for damage when the installation is not carried out according to this installation manual.

5. SCHEMA DI COLLEGAMENTO ON/OFF: 24V DC - WIRING EXAMPLE ON/OFF: 24V DC

01 Interruttore ON/OFF
02 Leggere la sezione "required accessories" per ogni apparecchio e scegliere un alimentatore a 24V DC.
03 In fase di collegamento dell'apparecchio fare attenzione alla corretta polarità (+/-).

01 Switch ON/OFF
02 Read section required accessories in each luminaire and choose a 24V DC power supply.
03 When connecting the luminaire always observe the correct polarity (+/-).

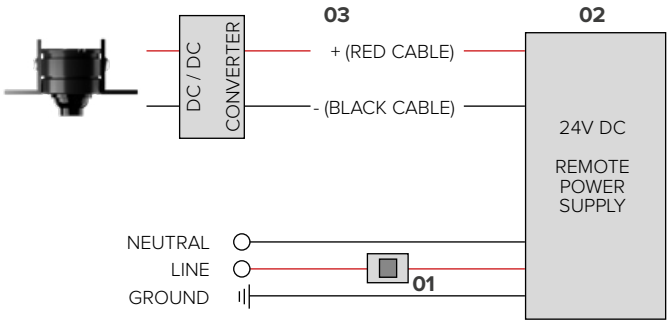

6. SCHEMA DI COLLEGAMENTO 1-10V DIMMING O DALI: 24V DC - WIRING EXAMPLE 1-10V DIMMING OR DALI: 24V DC

01 Leggere la sezione "required accessories" nel catalogo per ogni apparecchio e scegliere un alimentatore 1-10V o DALI a 24V DC.
02 In fase di collegamento dell'apparecchio fare attenzione alla corretta polarità (+/-).

01 Read section required accessories in the catalogue and choose a 24V DC 1-10V or DALI power supply.
02 When connecting the luminaire always observe the correct polarity (+/-).

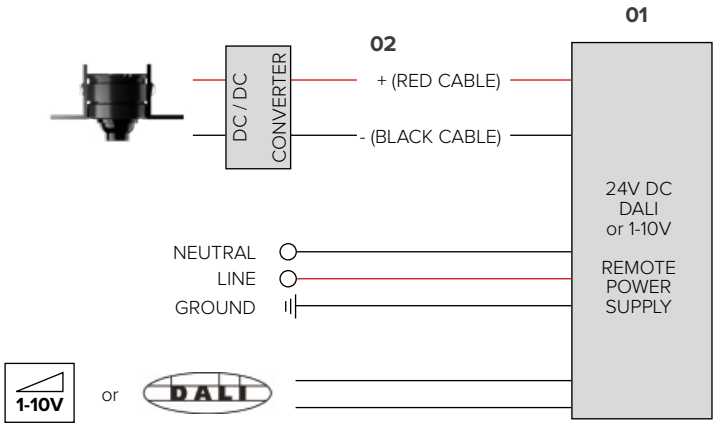

7. LUNGHEZZA CAVI - WIRING DISTANCE

I dati riguardanti la distanza di cablaggio sotto riportati sono stati ottenuti da test effettuati con alimentatori forniti da B LIGHT.
La performance dei prodotti con alimentatori non forniti da B LIGHT non può essere garantita. Contattare B LIGHT per maggiori informazioni.

The below wiring distance data are produced from testing with B LIGHT supplied power supplies.
Performance of B LIGHT products with other power supplies cannot be guaranteed. Contact B LIGHT for further information.

APPARECCHI 24V DC (TENSIONE COSTANTE) - LUMINAIRES 24V DC (CONSTANT VOLTAGE)

Alimentatore Power supply	Dimensioni cavo / lunghezza cavo massima dall'alimentatore all'ultimo apparecchio collegato. Cable size / max wiring distance from the power supply to the last connected luminaire.				
	0,5 mm²	0,75 mm²	1,0 mm²	1,5 mm²	2,5 mm²
20W	12 m	18 m	24 m	36 m	60 m
40W	6 m	9 m	12 m	18 m	30 m
60W	4 m	6 m	8 m	12 m	20 m
100W	2 m	3 m	5 m	7 m	12 m
150W	1,5 m	2,5 m	3 m	5 m	8 m
240W	1 m	1,5 m	2 m	3 m	5 m

B LIGHT non riconosce valide le condizioni di garanzia e declina ogni responsabilità per danni, qualora l'installazione non venga effettuata nel rispetto del seguente manuale.
B LIGHT will not consider valid the warranty conditions and will decline any responsibility for damage when the installation is not carried out according to this installation manual.